

МОНТАЖНЫЕ ЭЛЕМЕНТЫ

ПОЗ	НАИМЕНОВАНИЕ	КОЛ	МАТЕРИАЛ	МАССА ЕД-ЦЫ, КГ
1	ОСТ 24.125.01-89 ТРУБА 57х5,5	0.329 М	08Х18Н10Т ТУ 14-3Р-197-2001	7.02
2	ОСТ 24.125.01-89 ТРУБА 32х3,5	1.405 М	08Х18Н10Т ТУ 14-3Р-197-2001	2.47
3	06 ОСТ 24.125.15-89 ТРОЙНИК DN 50	1	08Х18Н10Т ГОСТ 5632-72*	2.70
4	13 ОСТ 24.125.16-89 ТРОЙНИК DN 50х32	1	08Х18Н10Т ГОСТ 5632-72*	2.50
5	11 ОСТ 24.125.08-89 ПЕРЕХОД DN 50х25	1	08Х18Н10Т ГОСТ 5949-75**	1.10
6	НГ 26524-050МАЭ-03 2ВIIа ТУ 26-07-1407-2008 КЛАПАН ЗАПОРНЫЙ СИЛЬФОННЫЙ С РУКОЯТКОЙ С ПАТРУБКАМИ ПОД ПРИВАРКУ DN 50 Рр 18,0 МПа Тр 350°С НЕРЖАВЕЮЩАЯ СТАЛЬ	2	СБОРНЫЙ	54.00
7	04 ОСТ 24.125.15-89 ТРОЙНИК DN 25	1	08Х18Н10Т ГОСТ 5632-72*	1.20
8	20 ОСТ 24.125.03-89 ОТВОД 90°-32х3,5-200х200-636 - R150	1	08Х18Н10Т ТУ 14-3Р-197-2001	1.57
9	3ТР25Y063 ОПОРА НЕПОДВИЖНАЯ	1		-
10	3ТР25Y062 ОПОРА СКОЛЬЗЯЩАЯ	1		-

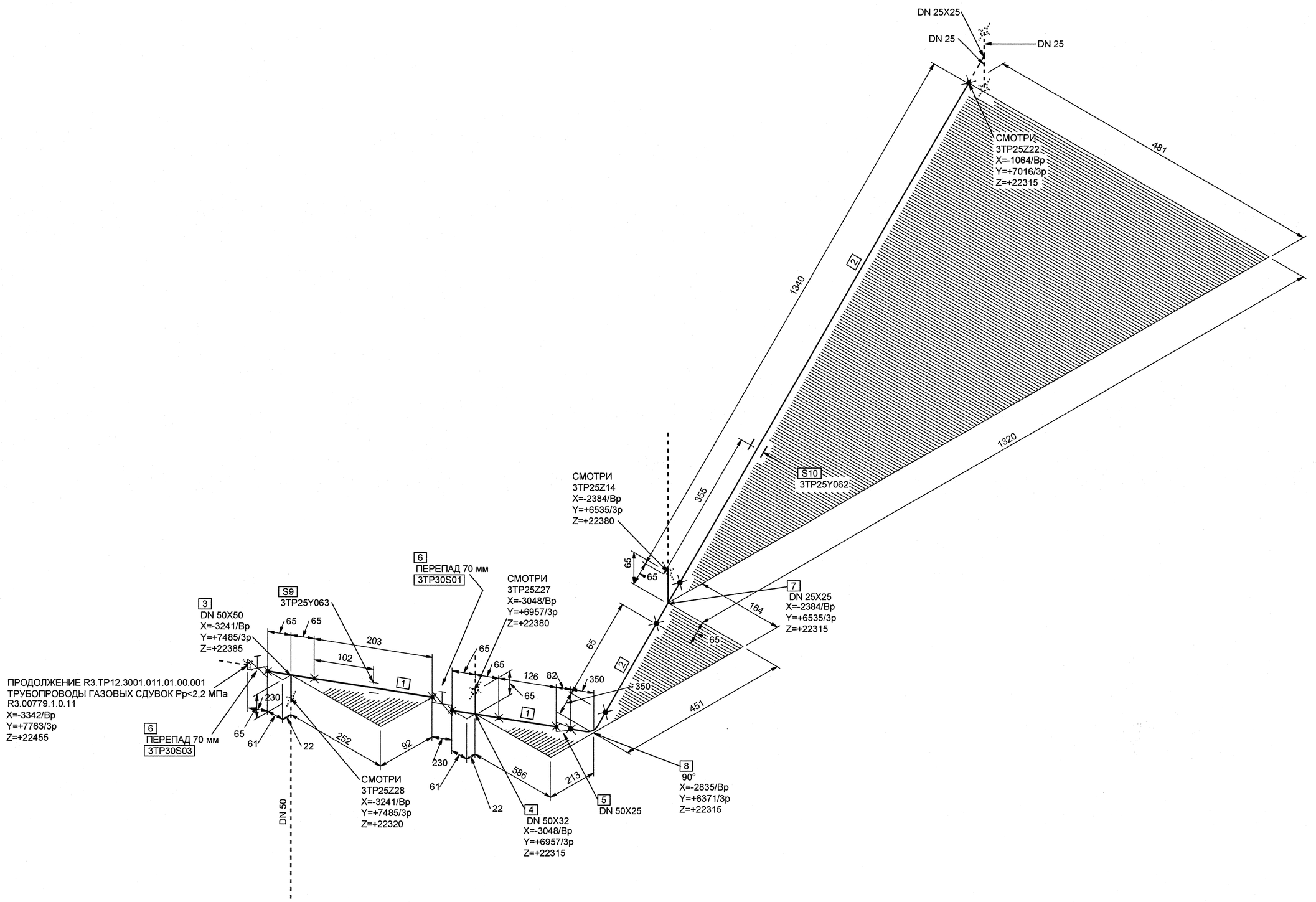

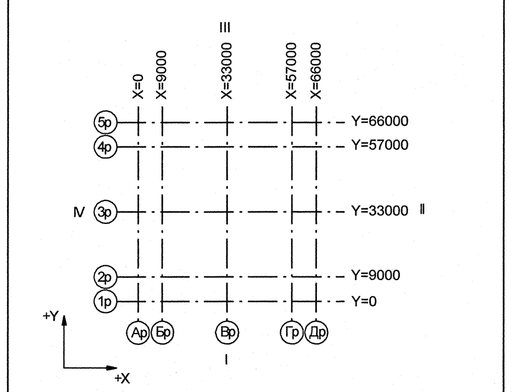

Номер трубопровода - I
Подведомственность - ПНАЭГ 7-008-89
Классификационное обозначение по НП-001-97 - 3Н
Группа по ПНАЭГ 7-008-89 - С
Класс безопасности по НП-001-97 - 3
Категория сейсмостойкости по НП-031-01 - II
Рабочие параметры: Рр= 17.64 МПа, tр=350°С
Параметры гидроиспытания: Рг=24.50 МПа, t не менее 5°С
Среда- Теплоноситель I контура
Азот
Газоводяная смесь

3TG11Z01_01		3	DN 100	Z+ 2700 X+ 175 Y- 2775	3TG11W01/N1				S8 3TG11Y01/PT-997				3TG11J01/ТГ-235
Код блока	Трубопроводы проектируемые	Позиция детали	Условный проход	Координаты элементов в здании	Код оборудования/ Номер патрубка	Шов заводской	Шов монтажный	Резьбовое соединение	Позиция опоры Код опоры / код проходки	Направление среды	Переход	Штуцер	Код герметичной проходки/ код проходки

Инв. N подл. R3.00780.1.0.11 | Подп. и дата | Взам. инв. N | ДОПОЛНИТЕЛЬНЫЕ ПОДПИСИ | ДОПОЛНИТЕЛЬНЫЕ ПОДПИСИ

АРХИВНЫЙ ЭКЗЕМПЛЯР

Изм.	Кол.уч.	Лист	№ док.	Подпись	Дата
Инж.2к.		Сухарева			18.05
Пров.вед.инж.		Веренцова			18.05
Пров.нач.гр.		Жук			18.05
Н.контр.		Красноярова			18.05

Инв.№ подл. R3.00780.1.0.11
Лист 53

R3.TP25.3072.011.01.00.029

Ростовская АЭС Блок 3

Реакторное отделение
Герметичная часть
Трубопроводы газовых сдувок Рр>2,2 МПа

Стадия	Лист	Листов
Р	1	1

Изометрический чертеж
3ТР25Z26

ОАО "НИАЭП" 2012

Формат А1